ATTENZIONE: Il montaggio del prodotto deve essere eseguito da personale specializzato
WARNING: The mounting of the product it must be realized from staff specialist

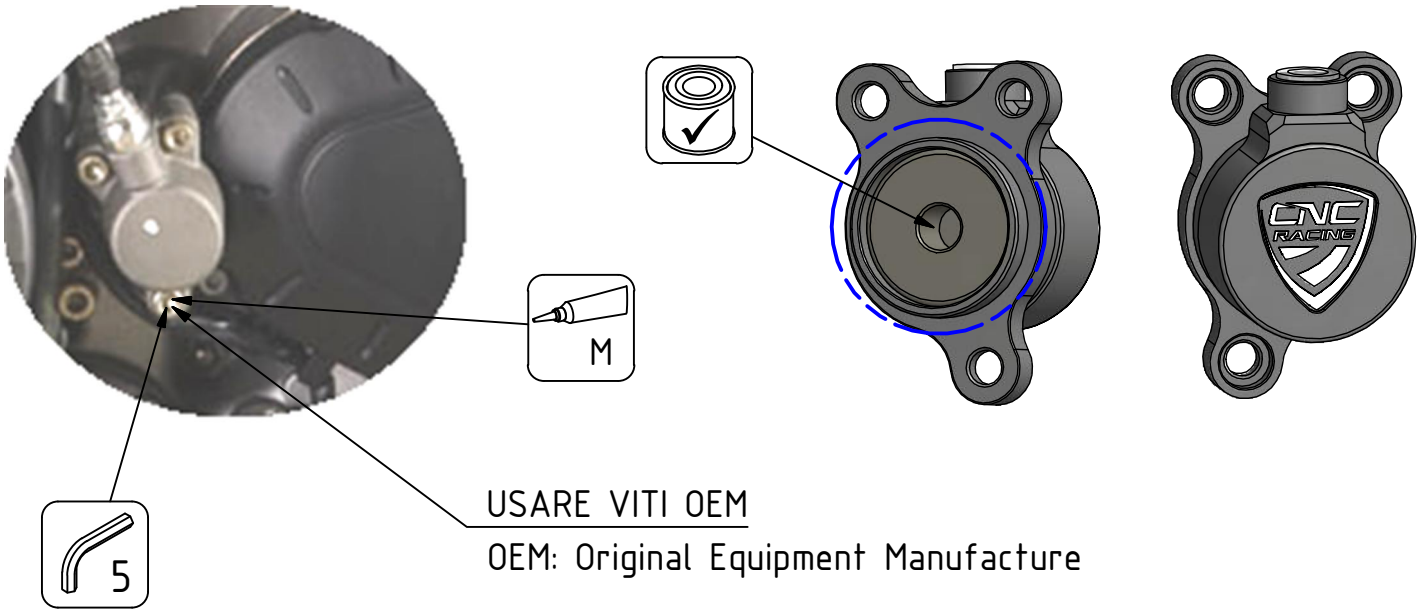

USARE VITI OEM

OEM: Original Equipment Manufacture

- Fermate la leva frizione al manubrio con una fascetta di plastica, in modo da fermare il flusso di olio diretto all'attuatore.
- Proteggete con del materiale assorbente la zona intorno all'attuatore ed aprite molto lentamente la vite di spurgo, in modo da far fuoriuscire l'olio in pressione dell'attuatore.
- Svitate quindi le 3 viti a brugola da 6 mm che tengono in sede il pistoncino frizione originale.
- Prima del montaggio del componente effettuare un lavaggio del circuito con olio freni DOT 4.
- Ingrassate accuratamente sia il pistoncino che l'anello di tenuta dell'attuatore utilizzando del grasso ad alte prestazioni.
- Tenendo premuto il pistoncino all'interno dell'attuatore, riempite con cura l'attuatore con olio freni DOT 4 fino al limite inferiore della filettatura di montaggio del tubo olio.
- Ora si può montare - con attenzione - il pistoncino sul basamento motore.
- Dove presente ricollocare il distanziale previsto dalla casa madre.
- Accostate uniformemente le tre viti di fissaggio e quindi tiratele con la chiave dinamometrica ad 11 NM.
- Montate quindi il tubo olio utilizzando delle nuove rondelle di tenuta (SI CONSIGLIA DI SOSTITUIRE TUTTO L'OLIO DEL CIRCUITO IDRAULICO).
- Tirate il bullone speciale del tubo olio a 20 NM. Effettuate un attento spurgo sia del pistoncino idraulico che della pompa frizione.

AVVERTENZA: Evitare di far lavorare a vuoto l'attuatore ai fini di preservarne la funzionalità.

- Stop the clutch lever close to the handlebar with a plastic clamp, to stop the oil flow going to the clutch actuator.
- Protect the area near the clutch actuator with some absorbing material then open very slowly the bleed screw so as let oil under pressure leaking out from clutch actuator.
- Unscrew the 3 6mm Allen screws that hold the original clutch piston.
- Before installing the component, make a wash cycle of the circuit with DOT 4 brake fluid.
- Greased accurately both the piston that the sealing ring of the actuator using the high performance grease.
- While holding the piston in the actuator, must be the actuator carefully filled with DOT 4 brake fluid up to the lower edge of the mounting thread of the oil pipe.
- Now you can install - with attention - the slave cylinder on the krancase.
- Where is present allocate the spacer provided by the main company.
- Screw uniformly the three mounting bolts and so thigten them with a torque wrench to 11 NM.
- Install the oil hose with new seal washers (IT'S RACCOMANDED TO REPLACE ALL THE OIL IN THE HYDRAULIC CIRCUIT).
- Thigten the special bolt of the oil hose with a torque wrench to 20 NM.
- Do a thorough purge of both the hydraulic piston and pump clutch.

WARNING: Do not run with a vacuum actuator in order to preserve its functionality

Pulire e/o sgrassare Clean and/or degrease	Bloccare con frenafilettidi di tenuta: - L= Leggera - M= Media - S= Forte. Lock on with the follow threadlock: L= Light hold - M= Medium hold - S= Strong hold.	Lubrificare ✓/ Non lubrificare ✗ Lubricate ✓/ Do not lubricate ✗

ATTENZIONE: Questo prodotto potrebbe non essere conforme al codice stradale o alle leggi vigenti in alcuni paesi e quindi utilizzabili solo in aree private e/o chiuse al traffico
WARNING: This product may not comply with local road rules and regulations and can be used only in private areas and/or areas closed to traffic.

ART:

AF300

ISTRUZIONI / INSTRUCTION

ATTUATORE FRIZIONE
CLUTCH ACTUATOR

APRILIA

A termini di legge ci riserviamo la proprietà di questo disegno con divieto di riprodurlo o di renderlo noto a terzi senza nostra autorizzazione. / Pursuant to law, we reserve the ownership of this drawing with prohibition to copy or disclosed to third parties without our authorization.